CONMUTACIÓN AUTOMÁTICA 2 POLOS RH2R2P63

RH2R2P63

Uso y aplicaciones

Conmutación automática con diseño de dos posiciones (comúnmente usado para la fuente A y la de reserva B), adecuado para sistemas de CA con una frecuencia de 50-60Hz y una corriente nominal de 6A a 63A. La función principal de la conmutación automática (ATS) es que, cuando falla la energía principal (suministro de energía común A), el ATS conmutará automáticamente a la energía de respaldo (suministro de energía de reserva B) para continuar el funcionamiento.
Este proceso se realiza a una velocidad de conmutación de menos de 50 milisegundos (<50 milisegundos), lo que permite resolver eficazmente los problemas causados por los cortes de energía.
Este producto no es magnetotérmico.
El modelo RH2R2P63 no sirve como protección sobretensiones o pérdida de de Neutro o de Fases ni conmutará ante pérdida de fases o neutro.

Especificaciones técnicas

	63								
Corriente nominal de operación Ie(A)	06A	10A	16A	20A	25A	32A	40A	50A	63A
Tensión nominal de aislamiento Ui	690V								
Tensión nominal soportada de impulso Uimp	8kV								
Tensión nominal de trabajo (Ue)	AC220V/AC110V								
Frecuencia nominal	50/60 Hz								
Clase	Se puede conectar y cargar sin generar corriente de cortocircuito								
Número de Polos	2P (Fase + Neutro)								
Corriente nominal de cortocircuito Iq	5kA								
Dispositivo de protección contra cortocircuitos (fusible)	RT16-00-63A								
Tensión nominal soportada de impulso	8kV								
Circuito de control	Tensión nominal de control Us: CA 220V/110v, 50/60Hz Condiciones de trabajo normales: 85% Us a 110%Us								
Circuito Auxiliar	AC220/110V 50/60Hz Ie=5A								
Rango de protección Sobretensión/Subtensión	**220V/50 Hz** valor de subtensión: 175V, Valor de recuperación (Subtensión): 195V, Valor de Sobretensión: 260V, Valor de recuperación (Sobretensión): 240V (±5V) **110V/50 Hz** valor de subtensión: 85V, valor de recuperación (Subtensión): 95V, Valor de sobretensión: 145V, Valor de recuperación (sobretensión): 130 (±5V)								
Vida mecánica	≥8000								
Vida eléctrica	≥1500								
Categoría de uso	AC-31B								

Condiciones de trabajo

Rango de temperatura de funcionamiento	-5ºC a +40ºC
Valor promedio temperatura 24 horas	no debe exceder de +35ºC
Rango temperatura entorno almacenamiento	-25ºC a +55ºC
Altitud de instalación	2000m
Temperatura relativa aire en lugar instalación	50% cuando la temperatura del aire sea de +40ºC
Nivel de contaminación	3
Instalación	Vertical u Horizontal dentro del gabinete
Nivel de protección de la carcasa	IP30
Categoría de Sobretensión Circuito Principal	Clase III
Categoría de sobretensión Circuitos de control y auxiliares	Clase II

CONMUTACIÓN AUTOMÁTICA 2 POLOS RH2R2P63

Medidas

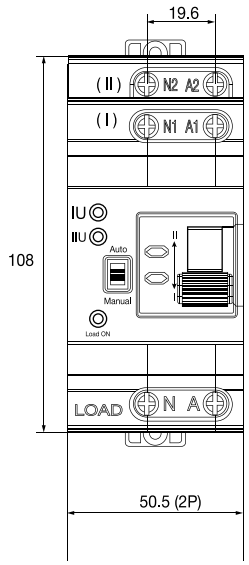

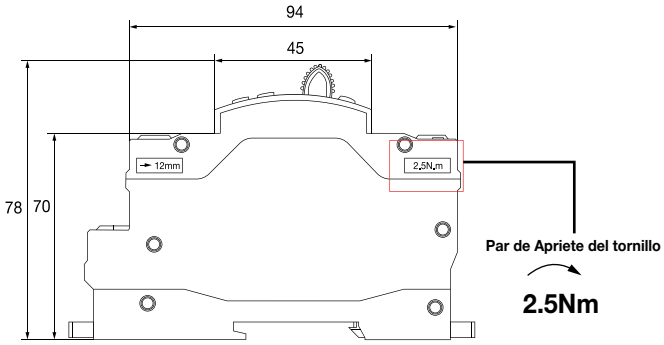

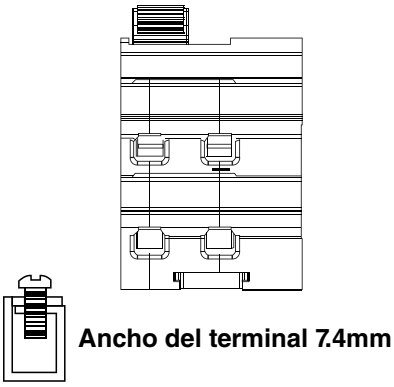
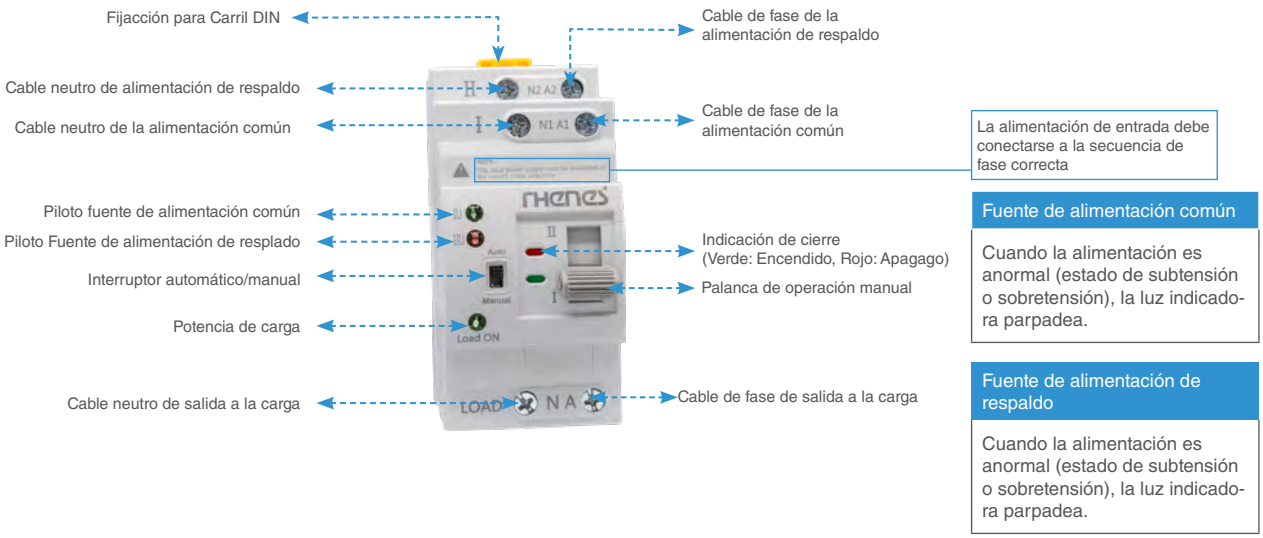
Instrucciones del cableado